Ancormatic 750 B Elbox

Beskrivning

När man trycker på NER startar motorn och går en kort stund. Reläet kopplar in frikopplingssolenoiden och trumman frikopplas.
För att inte bränna hållindningen sitter det ett motstånd i serie med denna.
Motståndet kortsluts i dragögonblicket för att öka kraften hos solenoiden.

När man sedan trycker på UPP faller relät och trumman låses igen.
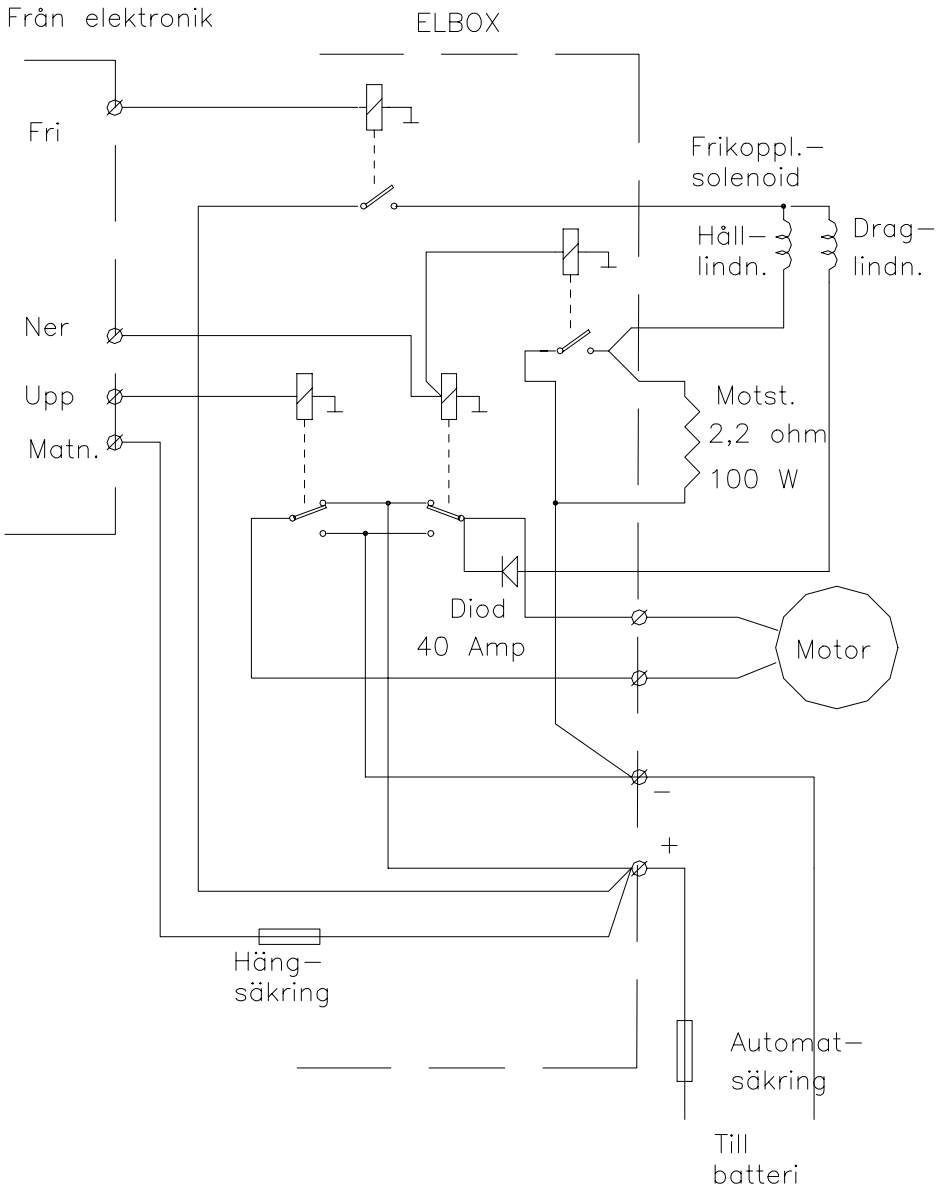
Vid nästa tryck på UPP vindats ankaret in och spelet stoppas av autostoppet.